File name:MPPVX--8S0870.idw

Poz.	Naziv	Količina	Debelina [mm]	Širina [mm]	Dolžina [mm]	Material	Standard / Risba	Certificat	Masa / kos	Skupno	Opomba
1	**Profil IPB 200**	4	200	200	695	S235J2+N	DIN 1025	3.1	42,6	170,4	
2	**Profil IPB 200**	2	200	200	1400	S235J2+N	DIN 1025	3.1	85,81	171,6	
3	**Pločevina**	2	30	160	520	S355J2+N	EN 10025	3.1	19,3	38,6	
4	**Pločevina**	16	10	90	170	S235J2+N	EN 10025	3.1	1,09	17,4	
5	**Pločevina**	4	15	220	220	S355J2+N	EN 10025	3.1	5,58	22,3	
6	**Osnovna pločevina**	2	20	250	350	S355J2+N	EN 10025	3.1	13,48	27	
7	**Pločevina**	16	3	30		S235J2	EN 10025	2.2	0,02	0,3	
8	**Pločevina**	8	10	45	60	S235J2+N	EN 10025	3.1	0,2	1,6	
9	**Navojna palica M16**	16		16	220	8,8			0,35	5,6	
10	**Vijak M16x40**	16				8.8 tZn	DIN 933		0,1	1,6	
11	**Vijak M16x45**	8				8.8 tZn	DIN 933		0,11	0,9	
12	**Matica - M16**	32				8 tZn	DIN 934		0,03	1,1	
13	**Podložka A17**	24				jeklo Zn	DIN 125-1 A		0,01	0,3	
14	**Podložka vzmetna A16**	24				jeklo Zn	DIN 127		0,01	0,2	
15	**Osnovna pločevina**	2	20	250	350	S355J2+N	EN 10025		13,48	27	

Podstavek vitla EV4
Masa: 487 kg
(1 : 10)

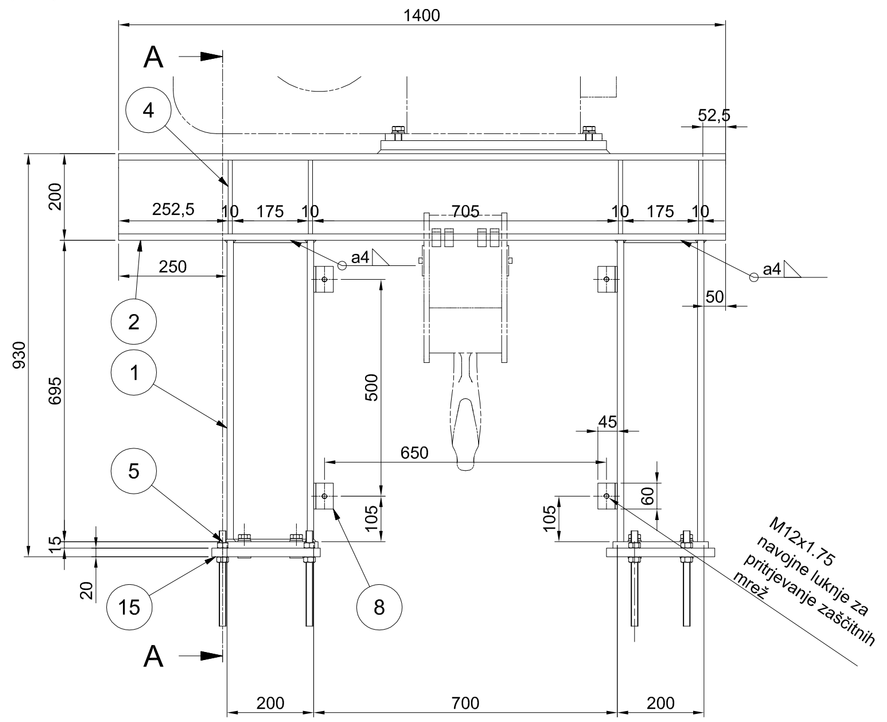

PREREZ A-A
(1 : 10)

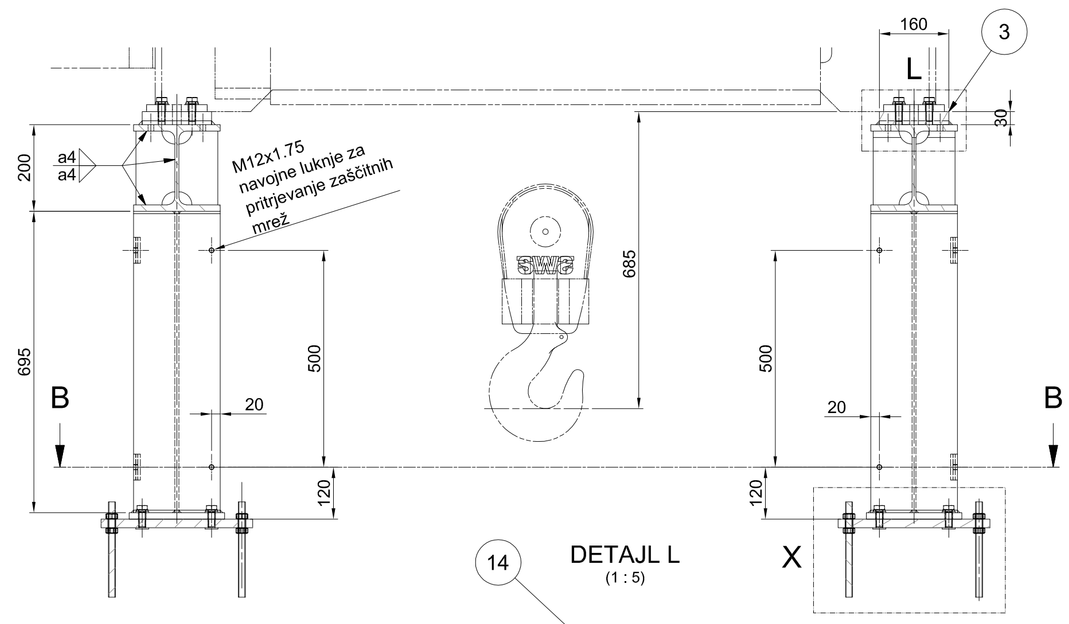

DETAJL X
(1 : 5)

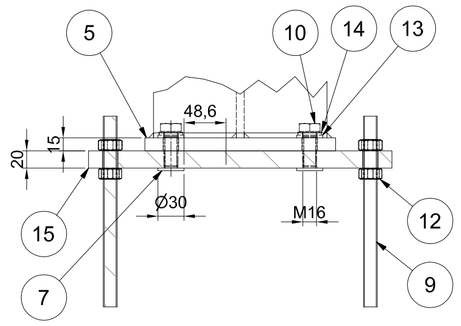

Izometrični pogled
(1 : 15)

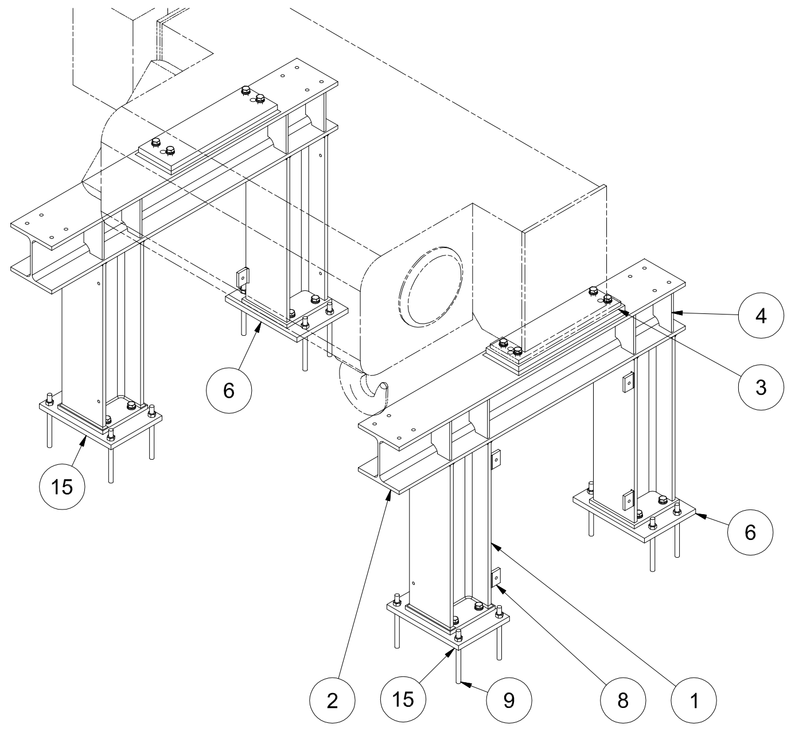

DETAJL L
(1 : 5)

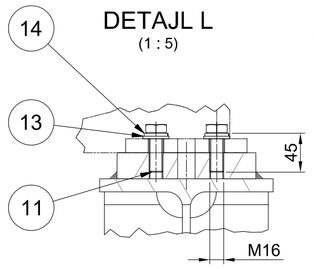

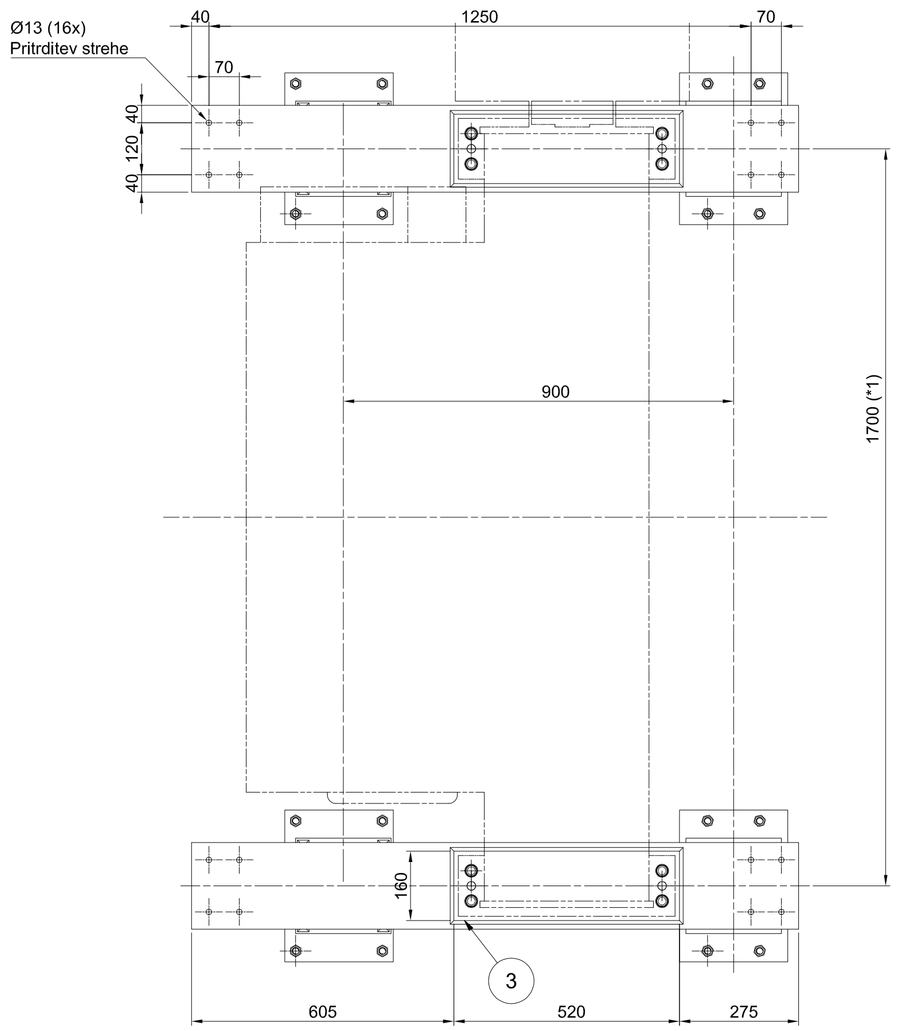

PREREZ B-B
(1 : 10)

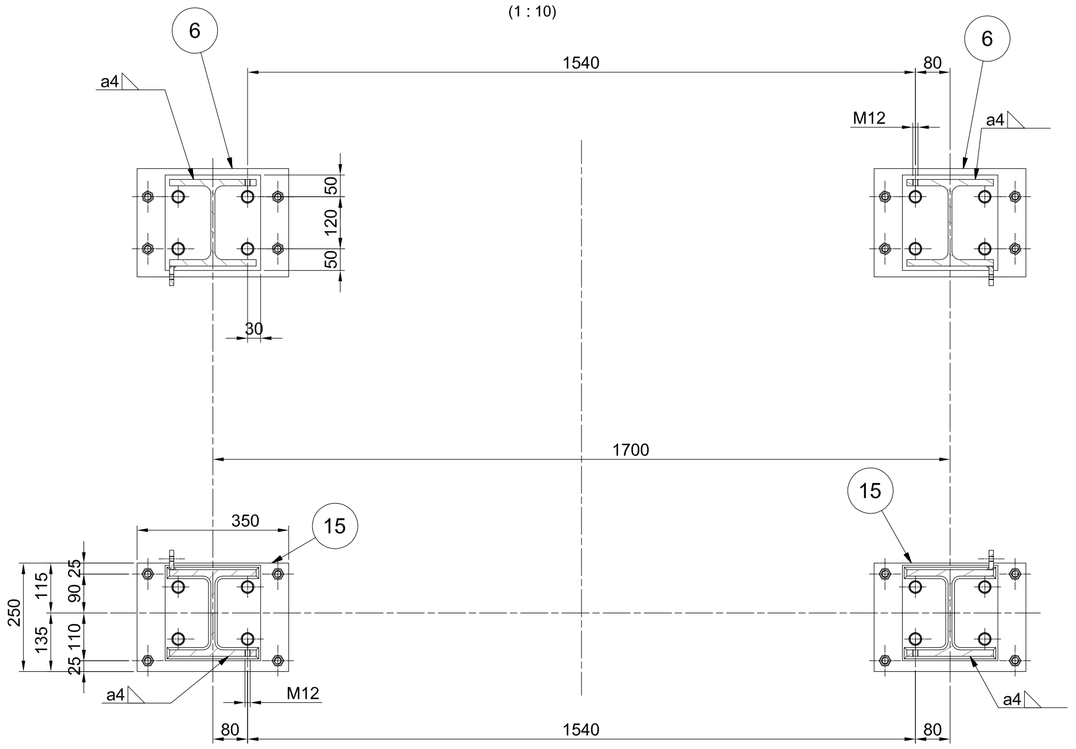

Pločevina (Poz. 5)
Material: S355J2+N
Masa: 5,6 kg
(1:5)

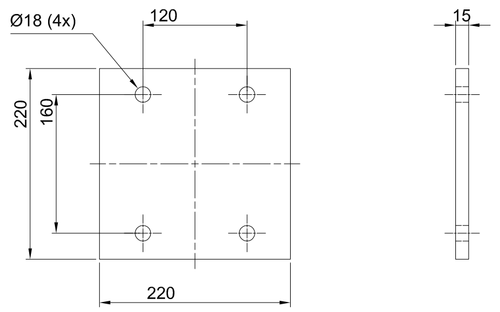

Pločevina (Poz. 8)
Material: S235J2+N
Masa: 0,2 kg
(1:5)

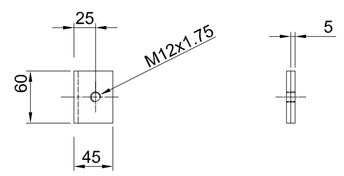

Osnovna pločevina (Poz. 6)
Material: S355J2+N
Masa: 13,5 kg
(1 : 5)

PREREZ C-C
(1 : 5)

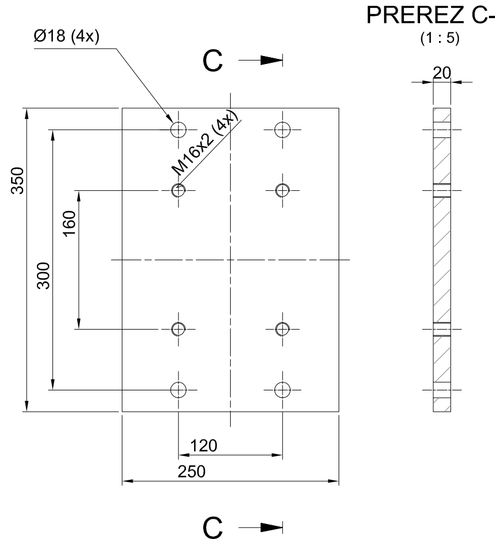

Osnovna pločevina Poz. 15
Material: S355J2+N
Masa: N/A
(1 : 5)

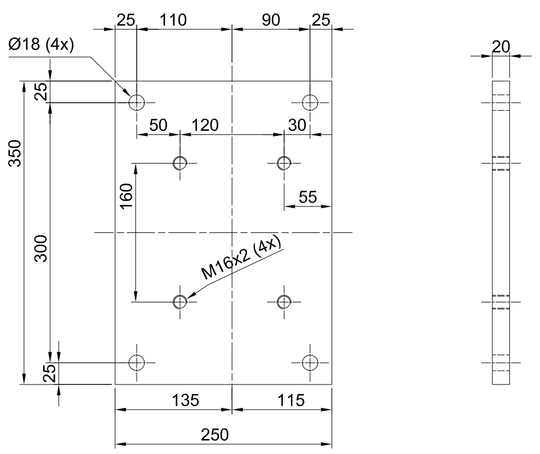

Pločevina (Poz. 3)
Material: S355J2+N
Masa: 19,3 kg
(1:5)

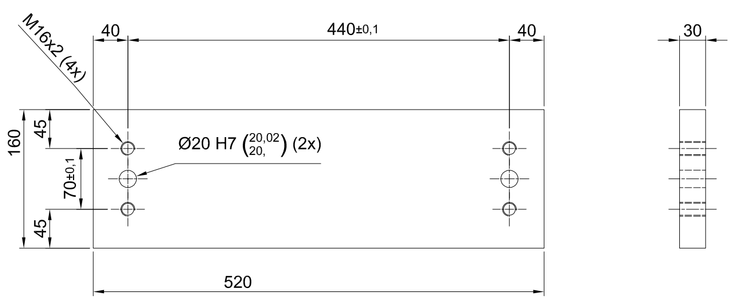

OPOMBE:

01 *REFERENČNE RISBE:*

02 *LEGENDA ŠRAFURE:*

Oglijkovo jeklo	Nerjavno jeklo	Brončna zlitina

03 ZVARI:
Klasifikacija zvarov v skladu z: EN ISO 5817.
Kontrola in testiranje zvarov v skladu z: EN13445-5
Če ni drugače zahtevano :
- Klasa B polno prevarjeni zvari
- Klasa C za kotne zvare in delno preverjene zvare
- Vsi neoznačeni kotni zvari so: a mini = 5 mm

04 KONTROLA ZVAROV:
Kontrola in testiranje zvarov v skladu z EN13445-5
- 100% vizuelne kontrola v skladu z EN ISO 17637
- 100% penetrant (PT) za kotne zvare na nerjavnih pločevinah
- 10% magnetofluks (MT) za kotne zvare
- 10% ultrazvok (UT) za K in V zvare

05 -RISBA PREDSTAVLJA DELE S KONČNIMI DIMENZIJAMI.
-NADMERE IN DODATKI ZA OBDELAVO NISO VKLJUČENI.

06 *SPLOŠNE TOLERANCE ČE NI DRUGAČE OZNAČENO:*
ZVARJENE KONSTRUKCIJE IN ELEMENTI: ISO 13920 - CLASS A/E
STROJNO OBDELANI DELI: ISO 2768 - mK

07 *SISTEM PROTIKOROZIJSKE ZAŠČITE:*
Glej dokument MPPVX--8S0005.

(*1) - mero se nastavi pri montaži. Podstavek obvezno montirati v sestavu s pripadajočim vitlom.
Navojne palice pritrditi z lepilom (npr: Hilti). Po nastavitvi višine vseh plošč in izvedeni kontroli položaja se izvede podlivanje osnovnih plošč.

Investitor: Republika Slovenija, Ministrstvo za okolje in prostor, Dunajska cesta 48, 1000 Ljubljana		Objekt: SANACIJA PREGRADE VOGRŠČEK S PRIPADAJOČIMI OBJEKTI	
Proizvajalec: Titova cesta 52, 8281 Senovo, Slovenija		Del objekta: OBSTOJEČI ODVZEMNI OBJEKT	
Projektant: Valjhunova ulica 11, 1000 Ljubljana, Slovenija		Vrsta načrta/prikaza: 4. NAČRT S PODROČJA STROJNIŠTVA	
	Ime in priimek: (podpis) / Identifikacijska št.	Splošna dokumenta/risbe: Podstavek vitla EV4	
Vodja projekta:	Martin Cmrekar u.d.i.g. / G-3884		
Pooblaščeni inženir:	Martin Cmrekar u.d.i.g. / G-3884		
Soodgovorni - pooblaščeni inženir:		Vrsta projekta: PID	Številka projekta: P-GO-35/22
Obdelal:	Robert Hočevar	Klasifikacijska oznaka: ----------	Stran/št.strani: 1 / 1
Datum izdelave: 29.3.2022	Merilo: 1 : 10, 1:5, 1:15	Identifikacijska oznaka: MPPVX--8S0870	Rev.: /

ISO A1

Montavar PROJEKT LJ d.o.o.
All rights within are not explicitly transferred to the employer by contract are reserved.

Montavar PROJEKT LJ d.o.o.
Vse avtorske pravice, ki niso s pogodbo izrecno prenesene na naročnika, so pridržane.